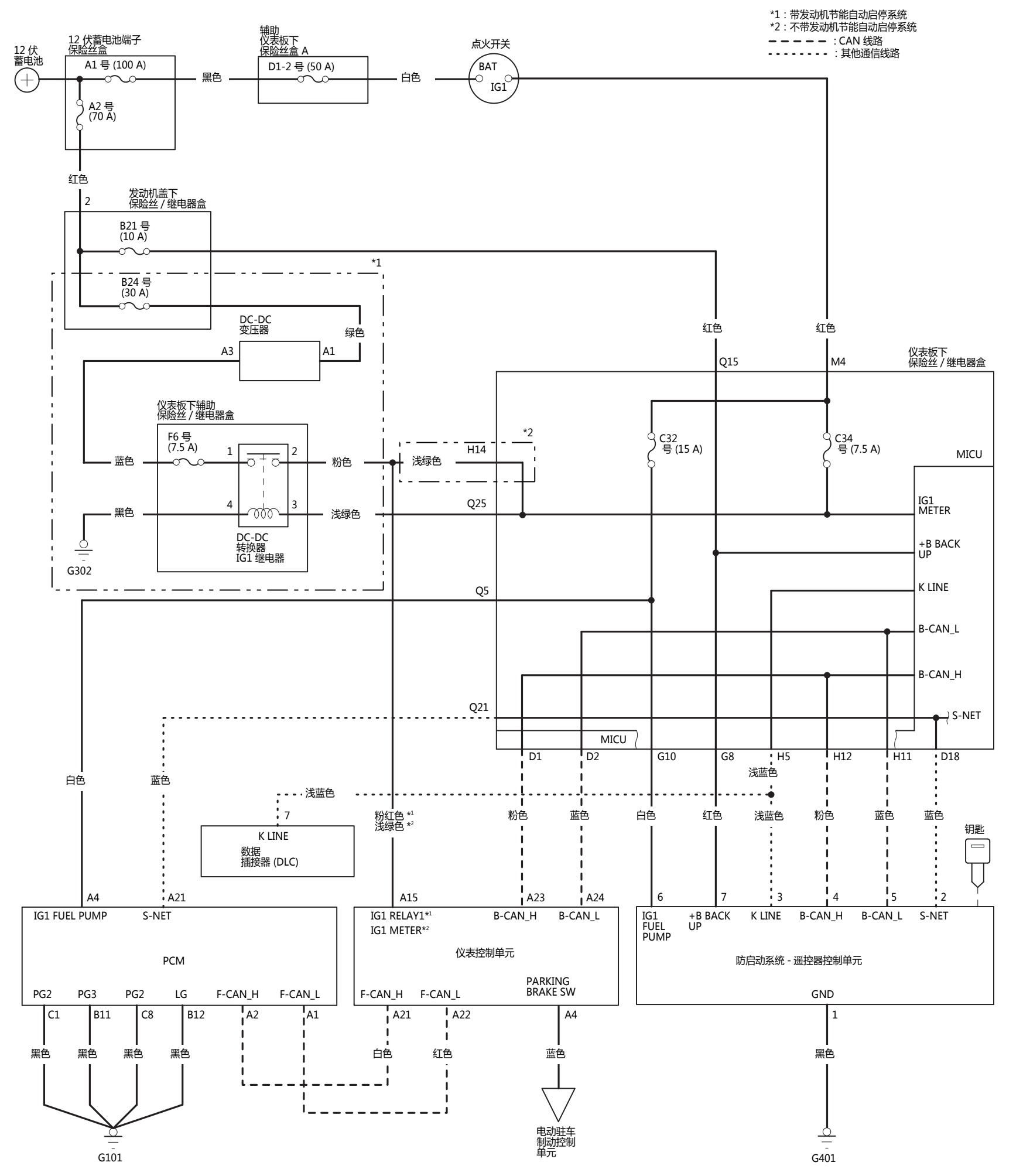
*1：带发动机节能自动启停系统
*2：不带发动机节能自动启停系统
：CAN 线路
：其他通信线路
12 伏蓄电池
12 伏蓄电池端子保险丝盒
A1 号 (100 A)
A2 号 (70 A)
黑色
辅助仪表板下保险丝盒 A
D1-2 号 (50 A)
白色
点火开关
BAT
IG1
红色
2
发动机盖下保险丝 / 继电器盒
B21 号 (10 A)
B24 号 (30 A)
*1
DC-DC 变压器
绿色
A3
A1
仪表板下辅助保险丝 / 继电器盒
F6 号 (7.5 A)
蓝色
粉色
浅绿色
黑色
DC-DC 转换器 IG1 继电器
G302
*2
H14
Q25
Q5
Q21
红色
Q15
M4
仪表板下保险丝 / 继电器盒
C32 号 (15 A)
C34 号 (7.5 A)
MICU
IG1 METER
+B BACK UP
K LINE
B-CAN_L
B-CAN_H
S-NET
D1
D2
G10
G8
H5
H12
H11
D18
白色
蓝色
浅蓝色
7
K LINE 数据插接器 (DLC)
粉红色 *1
浅绿色 *2
粉色
蓝色
白色
红色
浅蓝色
粉色
蓝色
蓝色
钥匙
A4
A21
A15
A23
A24
6
7
3
4
5
2
IG1 FUEL PUMP
S-NET
PCM
PG2
PG3
PG2
LG
F-CAN_H
F-CAN_L
C1
B11
C8
B12
A2
A1
IG1 RELAY1*1
IG1 METER*2
B-CAN_H
B-CAN_L
仪表控制单元
F-CAN_H
F-CAN_L
PARKING BRAKE SW
A21
A22
A4
IG1 FUEL PUMP
+B BACK UP
K LINE
B-CAN_H
B-CAN_L
S-NET
防启动系统 - 遥控器控制单元
GND
1
黑色
黑色
黑色
黑色
白色
红色
蓝色
黑色
G101
电动驻车制动控制单元
G401